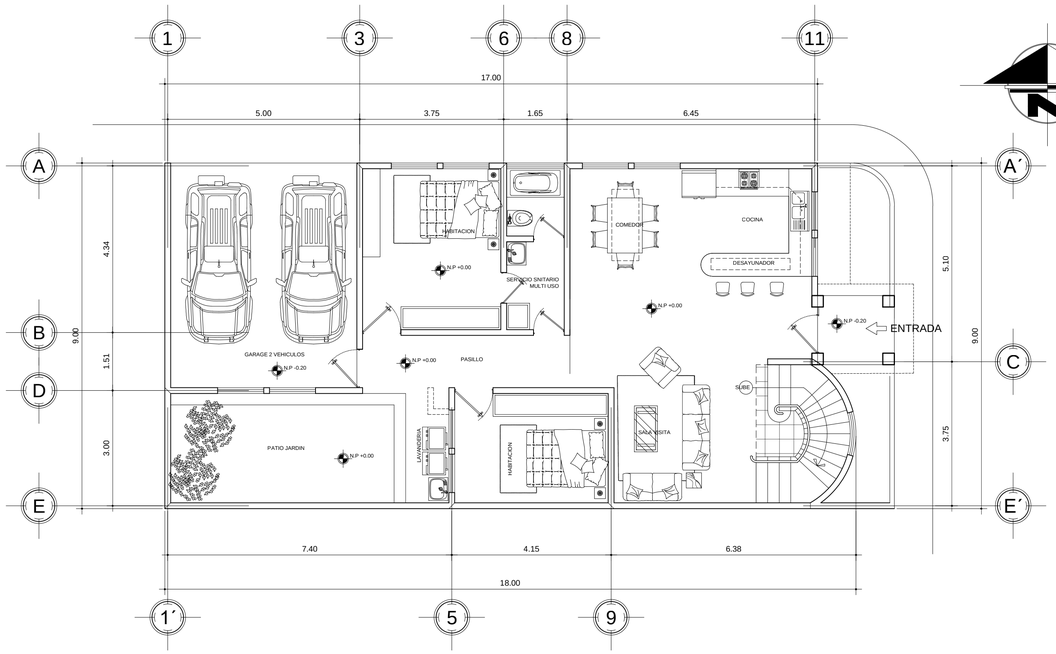

PLANTA ARQUITECTONICA NIVEL 1

VIVIENDA UNIFAMILIAR 2 NIVELES

ESCALA 1: 75

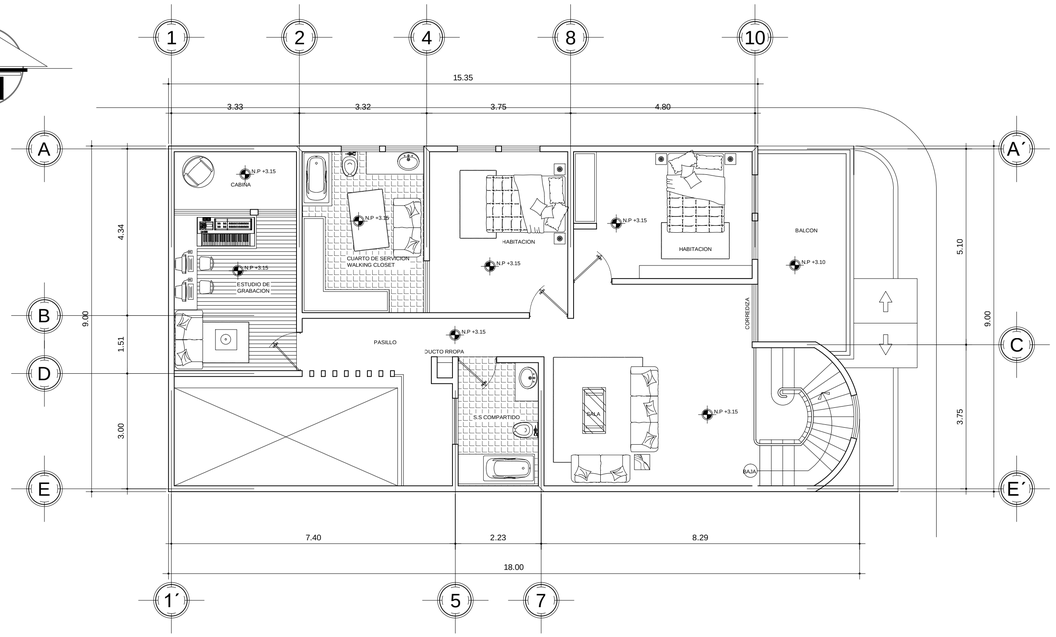

PLANTA ARQUITECTONICA NIVEL 2

VIVIENDA UNIFAMILIAR 2 NIVELES

ESCALA 1: 75

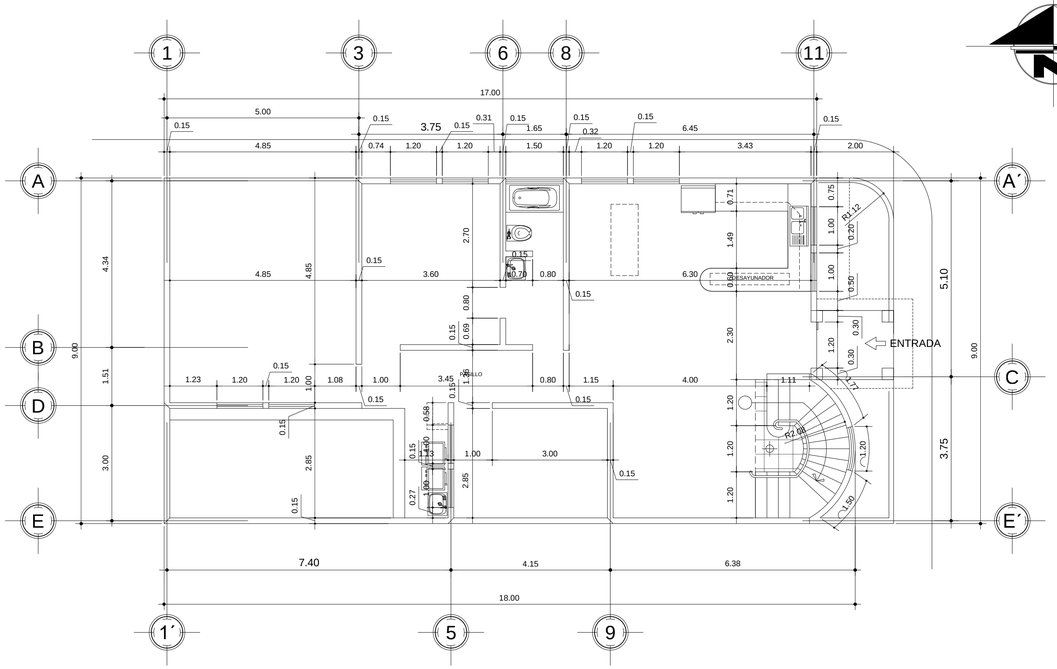

PLANTA ACOTADA NIVEL 1

VIVIENDA UNIFAMILIAR 2 NIVELES

ESCALA 1: 75

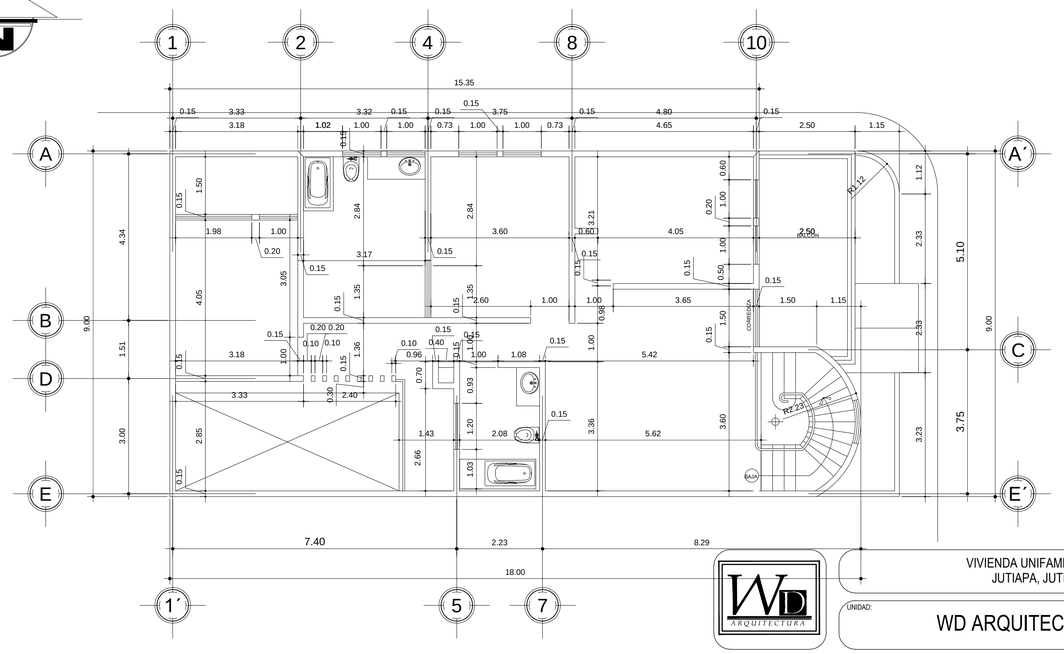

PLANTA ACOTADA NIVEL 2

VIVIENDA UNIFAMILIAR 2 NIVELES

ESCALA 1: 75

VIVIENDA UNIFAMILIAR
JUTIAPA, JUTIAPA

UNIDAD: WD ARQUITECTURA

CONTENIDO: PLANO AMOBALDA Y A ACOTADA

ESCALA: INDICADA

FECHA: NOVIEMBRE 2021

DISEÑO: WD ARQUITECTURA

DIBUJO: WD ARQUITECTURA

CALCULO: WD ARQUITECTURA

Vo.Bo.

PLANO DE: A E I

HOJA No. 01/09